令和6年度 第76回中国高校バレーボール選手権大会

【男子】

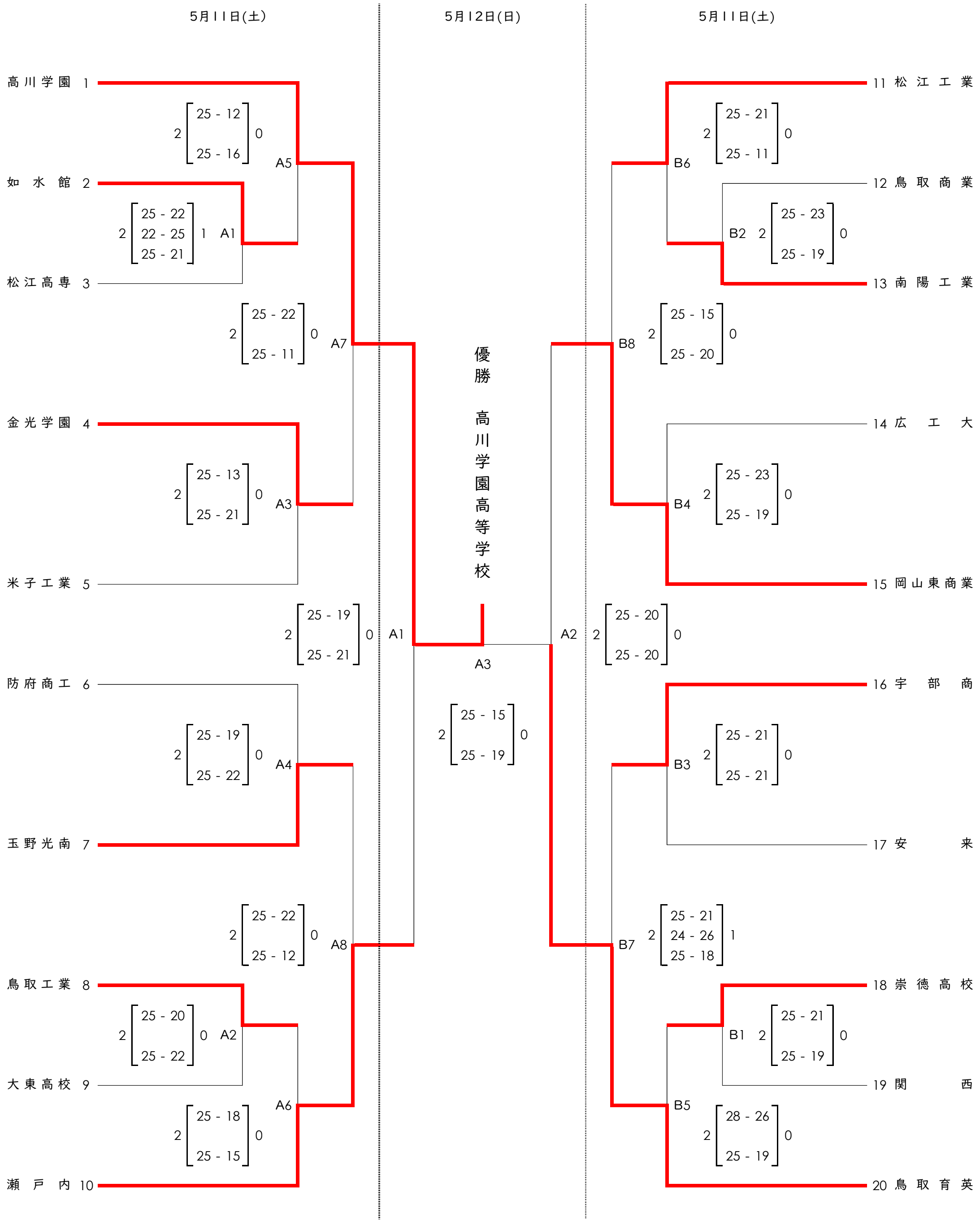

令和6年度 第76回中国高校バレーボール選手権大会

【女子】

5月11日(土)　5月12日(日)　5月11日(土)

誠英高校 1
玉野光南 2
進徳女子 3
浜田高校 4
米子松蔭 5
宇部商 6
出雲農林 7
鳥取城北 8
市立沼田 9
就実 10

C1 2 [21 - 25, 25 - 16, 25 - 19] 1
C2 2 [25 - 20, 27 - 25] 0
C3 2 [25 - 17, 25 - 17] 0
C4 2 [25 - 18, 25 - 23] 0
C5 2 [23 - 25, 25 - 13, 25 - 20] 1
C6 2 [25 - 8, 25 - 11] 0
C7 2 [25 - 5, 25 - 14] 0
C8 2 [25 - 11, 25 - 18] 0

優勝 就実高等学校

C1 2 [25 - 14, 25 - 16] 0
C2 2 [17 - 25, 25 - 22, 25 - 22] 1
C3

11 銀河学院
12 米子北斗
13 山口鴻城
14 倉敷翠松
15 安来
16 徳山商工
17 安田女子
18 清心女子
19 大社
20 岩美

D1 2 [25 - 20, 25 - 18] 0
D2 2 [25 - 22, 25 - 12] 0
D3 2 [21 - 25, 25 - 19, 25 - 15] 1
D4 2 [25 - 19, 25 - 19] 0
D5 2 [25 - 19, 17 - 25, 25 - 18] 1
D6 2 [21 - 25, 25 - 23, 25 - 20] 1
D7 2 [25 - 19, 25 - 15] 0
D8 2 [25 - 16, 25 - 17] 0